Leikkelekone Lux 350



601140 (MSV35B)
Leikkelekone Lux350, terän halkaisija 350 mm, hihnavetoinen, pystysuora, leikkuupaksuus 0-24 mm, max. halkaisija (pyöreä tuote): 265 mm

Ominaisuudet

- Viipaleen paksuuden säätönuppi (millimetrisäätö).
- Erittäin turvallinen käyttää, puhdistaa ja huoltaa.
- Toimitukseen kuuluu terän irrotustyökalu.
- Ylös asennettu terän teroituskivi ja suojaterä on helppo irrottaa.
- Tuuletinjäähdytteinen terän käyttömoottori on suunniteltu jatkuvaan käyttöön, Poly-V-hihnakäyttö hiljaiseen ja taloudelliseen käyttöön.
- Hihnavetoinen vaihteisto
- Irrotettava kelkka automaattisella vaihteella
- Viipaleen paksuus 0 - 24 mm.
- Leikkauskapasiteetti 350 mm mallissa:
  [-] nelilö: 265x265
  [-] suorakulmainen: 340x265
  [-] pyöreä: 265
- Manuaalinen leikkelekone, pysty

Rakenne

- IP42-vesisuojaus.
- Valmistettu loistokiillotetusta kiiltopintaisesta eloksoidusta alumiinista. Tämä valmistustapa takaa korkeat hygieniastandardit kyseisille osille, sillä niistä tulee hapon-, suolan- ja hapettumisenkestäviä.
- Pleksilasinen käsisuoja vakiona.
- Terä on valmistettu koveraksi hiotusta kovakromista, ja teräsuojan rengas antaa lisäsuojaa.
- Kompakti muotoilu

Yritys varaa oikeuden muuttaa tuotetietoja ilman erillistä ilmoitusta. Informaatio oikea tulostusajankohtana

Tekniset tiedot

Sähkö

Jännite:	400 V/3N ph/50 Hz

Avaintieto

Ulkomitat, leveys:	700 mm
Ulkomitat, syvyys:	630 mm
Ulkomitat, korkeus:	560 mm
Nettopaino (kg):	49

Edestä

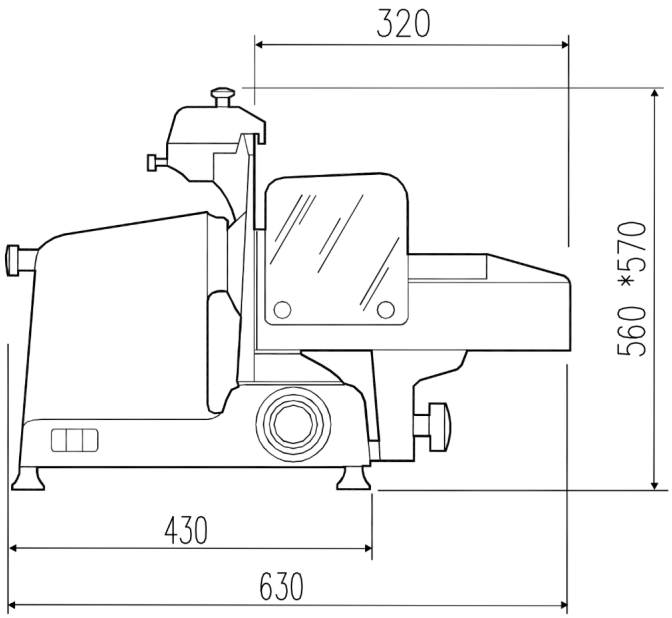

Sivulta

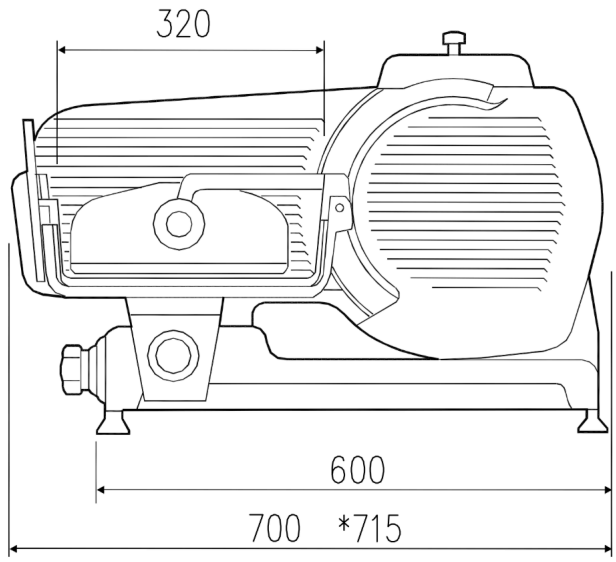

EI = Sähköliitäntä

CE